# STW Öl-Fett-Kanüle G 1/8“



**Kurzbeschreibung:**
Öl-Fett-Kanüle G 1/8“
**Funktionsweise:**
Kanüle zur Tropfenabgabe, für punktgenaue Schmierung mit Schmieröl oder zur Injektion von Schmierfett z.B. hinter Wellendichtringen.
Die Öl- oder Fett-Kanüle hat einen Durchmesser von Ø1,3 mm und ist fest mit einer G1/8" Aluminium-Fassung verpresst.
Dies erlaubt die Kombination mit vielen unserer Standard-Armaturen und Dosierpumpen.

| | |
|---|---|
| Artikelnummer Öl-Fett-Kanüle G 1/8“ | 14 03 36 01 |

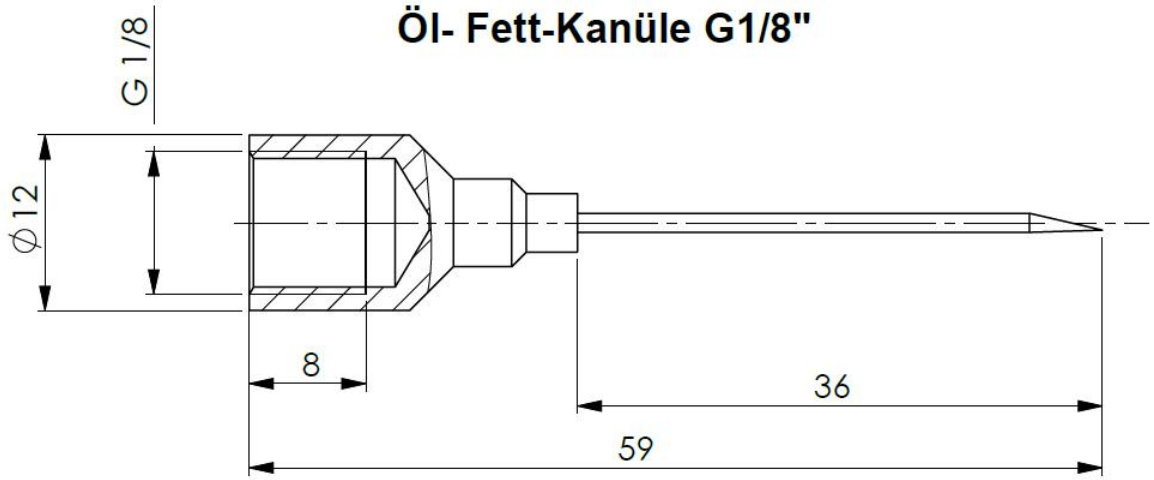


STW - Kim Friedrich GmbH
Fischgrubenweg 14
D-74532 Ilshofen
USt-IdNr.: DE316729738

Tel.: +49 (0)7904 9444762
E-Mail: info@schmiertechnikwerk.de
Web: www.schmiertechnikwerk.com

# STW ÖI-Fett-Kanüle G 1/8“

## Optionales Zubehör

SCHMIERTECHNIKWERK

## Winkelhalter

**Winkelhalter**



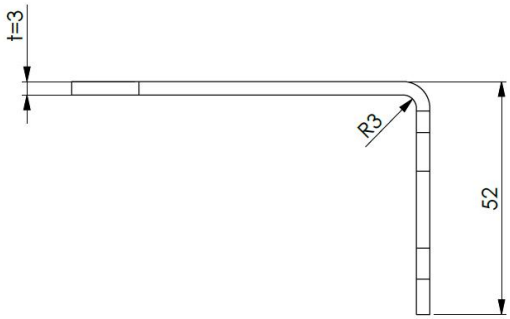


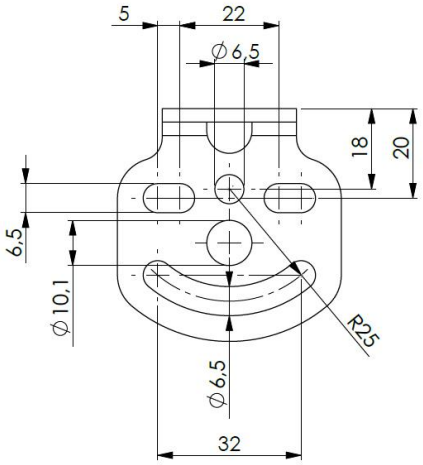


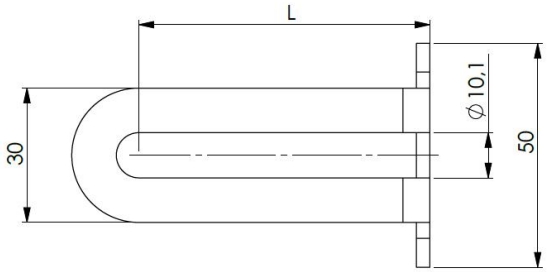


| Bezeichnung | L | Artikelnummer |
|---|---|---|
| **Winkelhalter CR.65** | **65** | **012 11 12c** |
| **Winkelhalter CR.105** | **105** | **012 11 13c** |


STW - Kim Friedrich GmbH
Fischgrubenweg 14
D-74532 Ilshofen
USt-IdNr.: DE316729738

Tel.: +49 (0)7904 9444762
E-Mail: info@schmiertechnikwerk.de
Web: www.schmiertechnikwerk.com

# STW Öl-Fett-Kanüle G 1/8“

## Optionales Zubehör

SCHMIERTECHNIKWERK

## Polyamidrohr



| | |
|---|---|
| PA – Schlauch Ø 4 mm / NW 2 | 9930 01 0402 |
| PA – Schlauch Ø 6 mm / NW 4 | 9930 01 06 |

## Pinselhalter Set

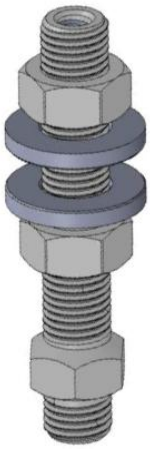

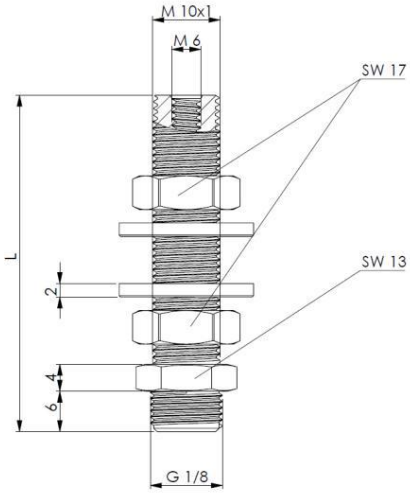


| Bezeichnung | L | Artikelnummer |
|---|---|---|
| **Pinselhalter** | **50** | **9904 01 01 50** |
| **Pinselhalter** | **80** | **9904 01 01 80** |

## Steckverschraubungen





| Gerade Ausführung | Artikelnummer |
|---|---|
| **Ø 4 mm / M6** | **9911 1001 0439** |
| **Ø 6 mm / M6** | **9911 1001 0624** |
| **Winkel drehbar Ausführung** | |
| **Ø 4 mm / M6** | **9911 1003 0424** |
| **Ø 6 mm / M6** | **9911 1003 0624** |

STW - Kim Friedrich GmbH
Fischgrubenweg 14
D-74532 Ilshofen
USt-IdNr.: DE316729738

Tel.: +49 (0)7904 9444762
E-Mail: info@schmiertechnikwerk.de
Web: www.schmiertechnikwerk.com