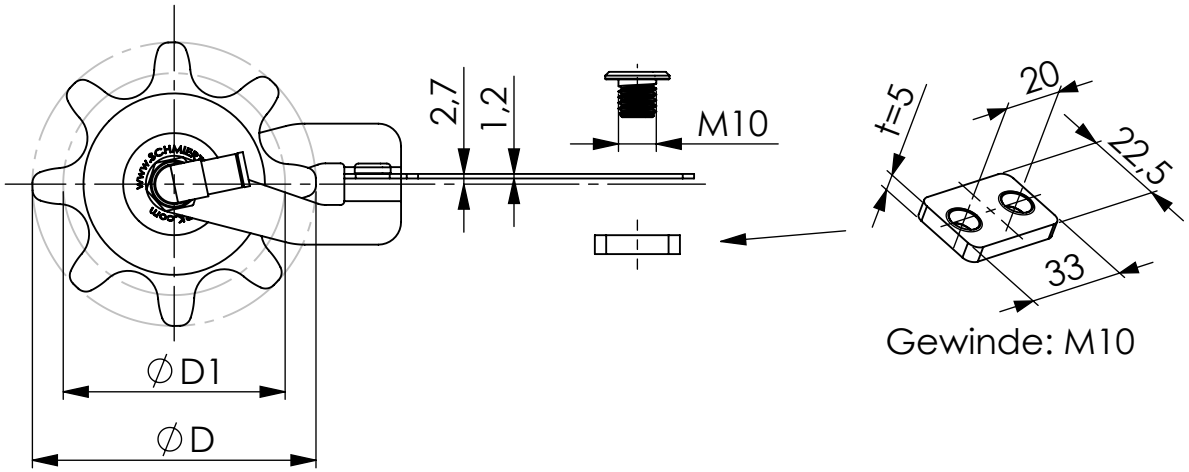

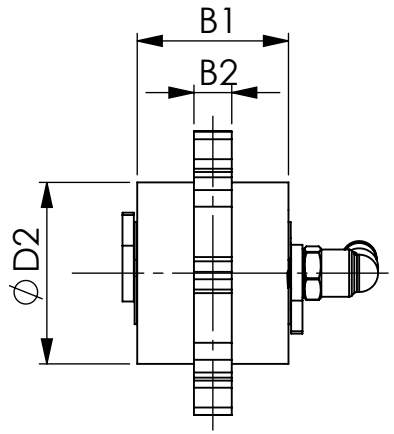

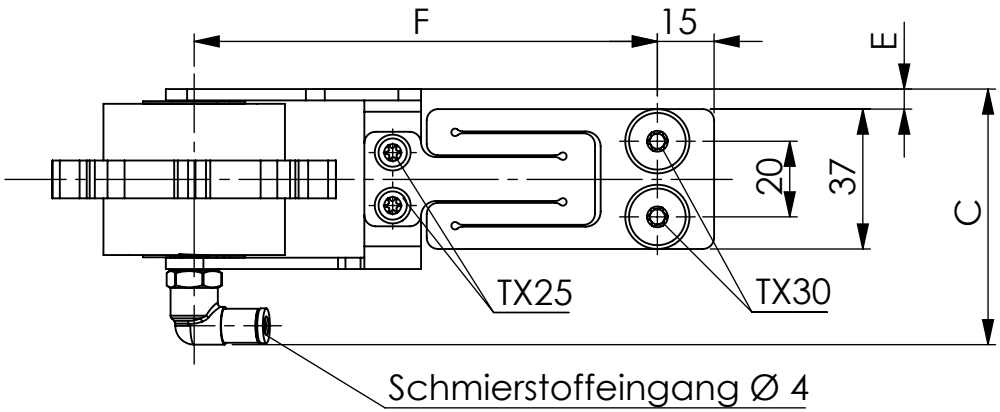

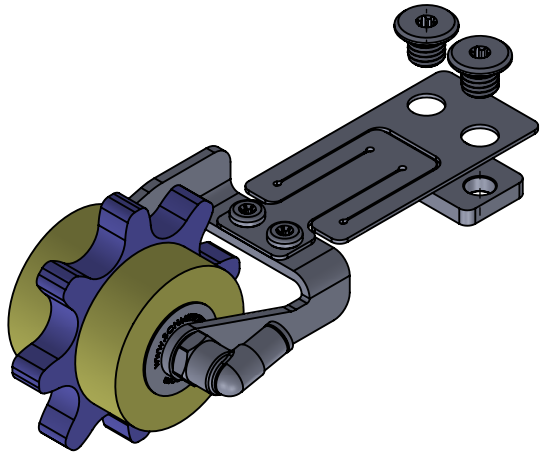

Zust.	Änderung	Datum	Name		Datum	Name
				Bear.	12.12.2023	H.Hanke
				Gepr.	12.12.2023	F.K.
				Norm		

SCHMIERTECHNIKWERK

Benennung

Kettenschmierritzel ChainRider

Zeichnungsnummer

012 06 08 E006

A4

Maßstab 1:2

BLATT 1 VON 1